# Grzałka elektryczna HQ NEW BT
## z kablem

DESIGN AWARD 2020

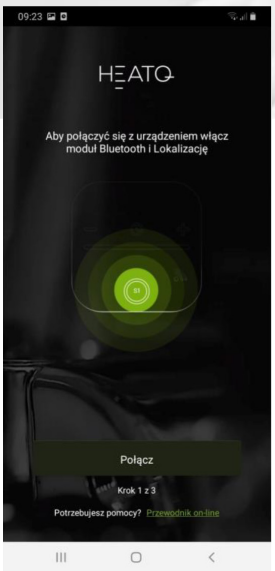

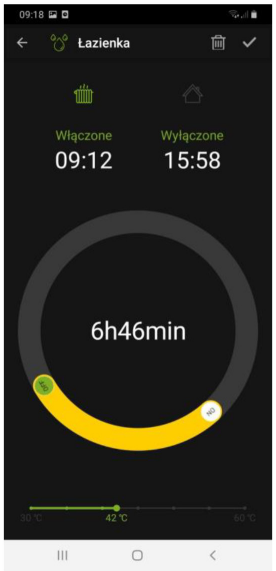


## Przeznaczenie

- Grzałka elektryczna HQ NEW BT ze sterownikiem lokalnym wyposażonym w moduł komunikacji radiowej 868 MHz oraz moduł Bluetooth.
- Grzejnik wyposażony w grzałkę elektryczną pełni funkcję suszarki elektrycznej lub może stanowić hybrydowe połączenie grzejnika włączonego do instalacji CO
- Dzięki intuicyjnej obsłudze istnieje możliwość swobodnego programowania funkcjonalności grzałki, również z poziomu aplikacji mobilnej NEX APP dostępnej na App Store oraz w Google Play.

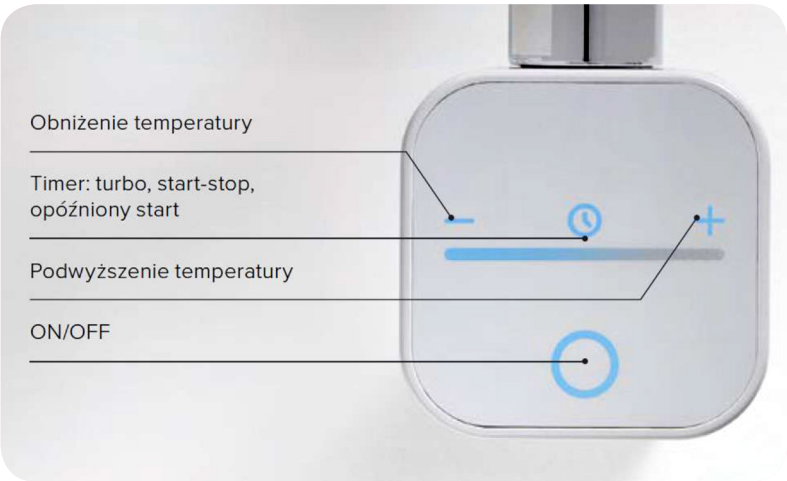


www.luxrad.com info@luxrad.com

# Grzałka elektryczna HQ NEW BT
z kablem

## Rodzaj podłączenia

- **kabel spiralny**

## Kolory sterownika

- **chrom, biały, czarny, grafit str.,antracyt**

## Specyfikacja techniczna

- **nominalne napięcie zasilania:**
  - wariant 1: 230V, 50Hz;
- **klasa izolacji:**
  - wariant 1: klasa I;
- **klasa szczelności obudowy:**
  IPX4 (STREFA 2 i 3)
- **moc:** 200 W, 300 W, 400 W, 500 W, 600 W, 800 W, 1000 W

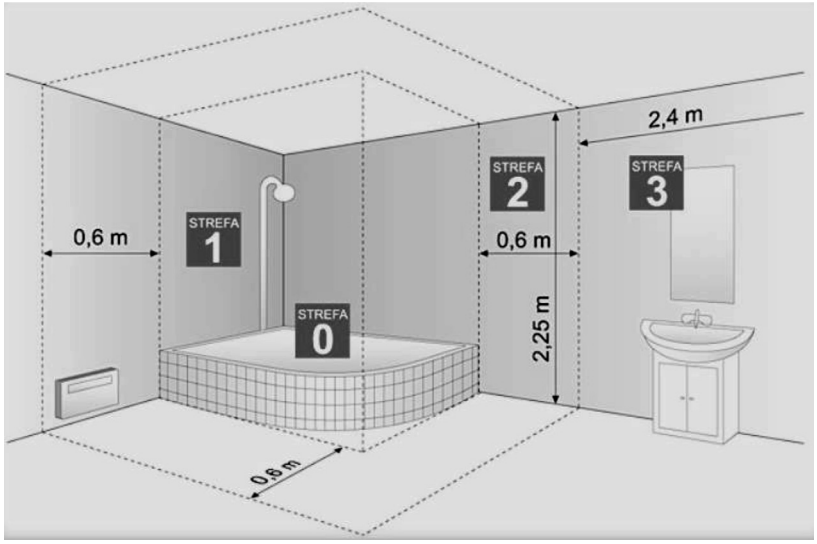


Źródło: NORMA PN-EN 60529:2003

## Wymiary i waga

| Moc | Waga | Długość „l” | Długość „L” |
|---|---|---|---|
| 200 W | 0,39 kg | 270 mm | 327 mm |
| 300 W | 0,40 kg | 295 mm | 362 mm |
| 400 W | 0,41 kg | 330 mm | 397 mm |
| 500 W | 0,42 kg | 345 mm | 412 mm |
| 600 W | 0,42 kg | 360 mm | 427 mm |
| 800 W | 0,45 kg | 470 mm | 537 mm |
| 1000 W | 0,48 kg | 560 mm | 627 mm |

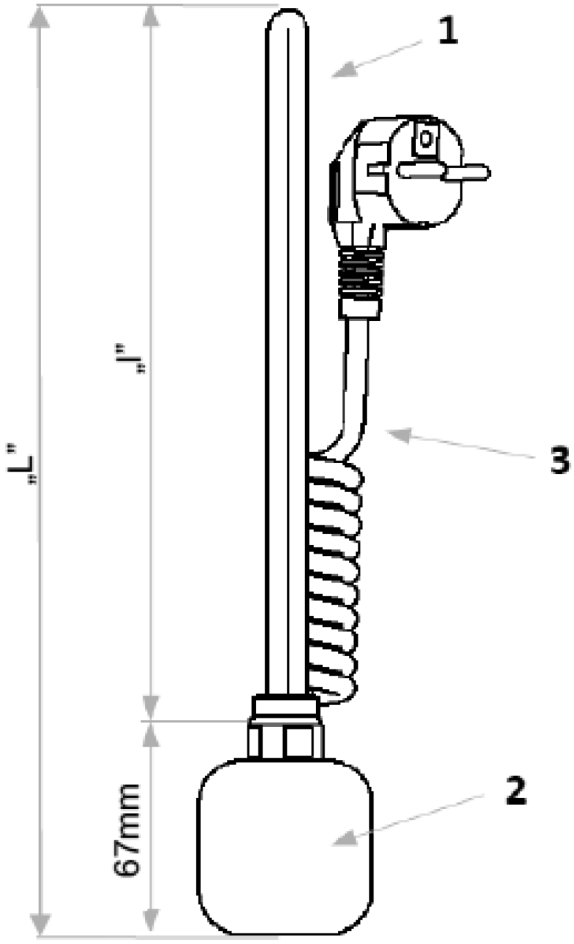


1. Element grzejny
2. Obudowa sterownika
3. Przewód zasilający

## Funkcjonalność grzałki HQ NEW BT

- zdalna obsługa poprzez aplikację na urządzenie mobilne
- dobowy i tygodniowy harmonogram pracy urządzenia
- licznik ilości zużytej energii elektrycznej
- pomiar temperatury pomieszczenia/wstrzymanie funkcji grzania na czas otwarcia okna/drzwi
- kontrola rodzicielska
- timery: TURBO, START STOP, OPÓŹNIONY START
- funkcja ANTIFREEZE ochrona przed zamarzaniem
- dwustopniowe zabezpieczenie przed przegrzaniem
- dodatkowe zabezpieczenie przed pracą „na sucho”
- dzięki zaawansowanej elektronice (Ultra Low Power) posiada niski pobór mocy w trybie czuwania
- inteligentna kontrola pracy sterowanie mikroprocesorem
- wizualizacja w kolorowej technologii LED
- funkcja suszarki
- 4 stopniowa regulacja temperatury w przedziale 30-60°C
- możliwość obrotu sterownika w zakresie 0°-330°
- darmowa aplikacja NEX APP na iOS i Android


**www.luxrad.com** **info@luxrad.com**

# Grzałka elektryczna HQ NEW BT
## z kablem

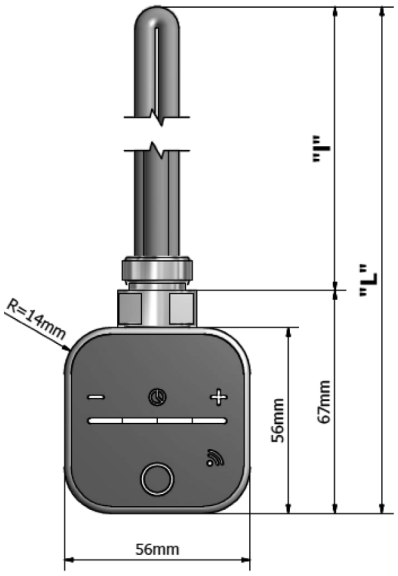


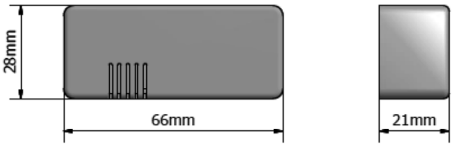


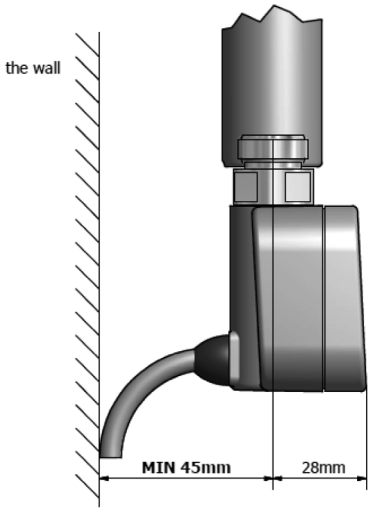


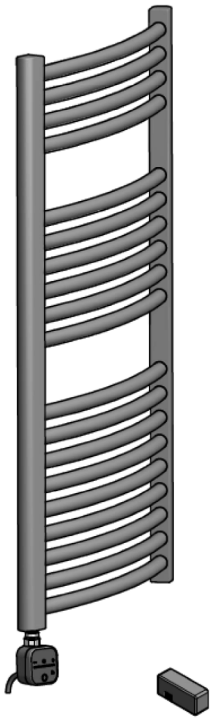

| DATA NEX1.0 | | | |
|---|---|---|---|
| Power | Weight | Length "l" | Length "L" |
| 200W | 0,39kg | 270mm | 327mm |
| 300W | 0,40kg | 295mm | 362mm |
| 400W | 0,41kg | 330mm | 397mm |
| 500W | 0,42kg | 345mm | 412mm |
| 600W | 0,42kg | 360mm | 427mm |
| 800W | 0,45kg | 470mm | 537mm |
| 1000W | 0,48kg | 560mm | 627mm |

## Konfigurator indeksu

| Model | Typ przyłącza | Kolor | Moc | Rodzaj opakowania | Wyposażenie opcjonalne |
|---|---|---|---|---|---|
| **PNX2** GRZAŁKA HQ NEW BT | **PC** – kabel prosty z wtyczką | **WX** - biały | **22** - 120 W | **B** – karton bez nadruku | **T** - trójnik |
| | **PX** – kabel prosty bez wtyczki | **BX** - czarny | **02** - 200 W | **O** – karton z nadrukiem | **ST** - dodatkowy czujnik temperatury |
| | **SC** – kabel spiralny | **BO** - czarny mat | **03** - 300 W | **R** - folia | **OW** - czujnik otwartego okna/drzwi |
| | | **SX** - silver | **04** - 400 W | | darmowa aplikacja do pobrania w Google Play i App Store |
| | | **CX** - chrom | **06** - 600 W | | |
| | | | **08** - 800 W | | |
| | | | **10** - 1000 W | | |
| | | | **0C** - 1200 W | | |

Przykład indeksu: **PNX2SCSX03BOW**
**PNX2** – GRZAŁKA NEX APP
**SC** – KABEL SPIRALNY
**SX** – KOLOR SILVER
**03** – MOC 300 W
**B** – KARTON BEZ NADRUKU
**OW** – CZUJNIK OTWARTEGO OKNA/DRZWI


**www.luxrad.com** **info@luxrad.com**