NIAGARA z lustrem

wysokość [mm]	szerokość [mm]	rozstaw kolektorów /podłączeń [mm]	głębokość [mm]	od ściany do otworów zasilających [mm]	ciężar grzejnika [kg]	pojemność grzejnika [dm3]	moc [W] 75/65/20
1800	445	1750	74	44	17,3	3,4	489
1800	595	1750	74	44	25,3	5,5	766
1800	670	1750	74	44	29,2	6,6	900

Moce dla innych parametrów patrz strona 176

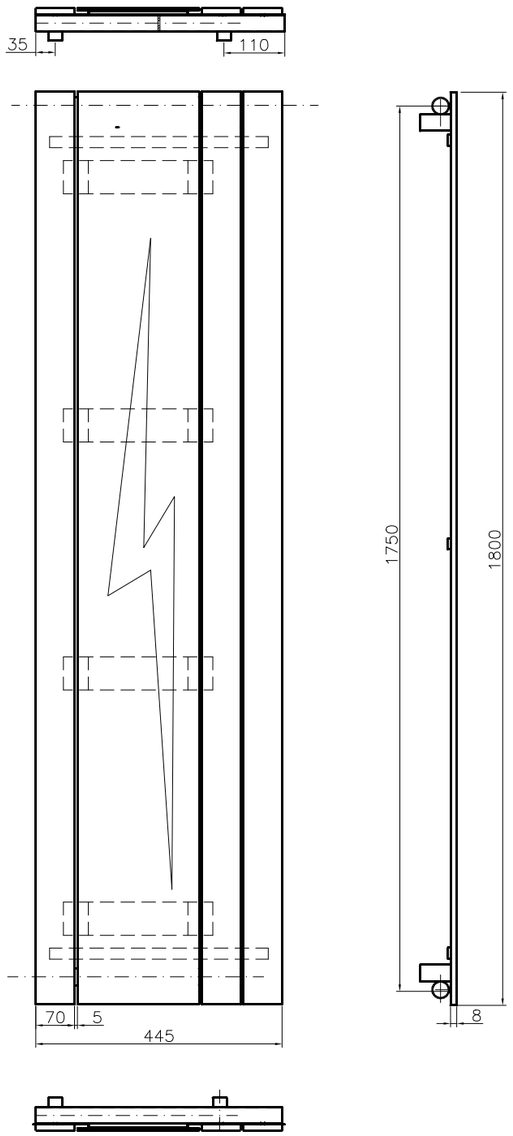

GRZEJNIKI POKOJOWE

NIAGARA z lustrem

Lustereczko powiedz przecie...

Praktyczny, również piękny. Zastosowanie lustra daje podwójny efekt: po pierwsze w lustrze mogą Państwo zawsze się przejrzeć, po drugie – owa lustrzana powierzchnia czyni z niego atrakcyjny element zdobniczy. Widzieć i być widocznym. Niagara z lustrem zwraca uwagę i po prostu się podoba.

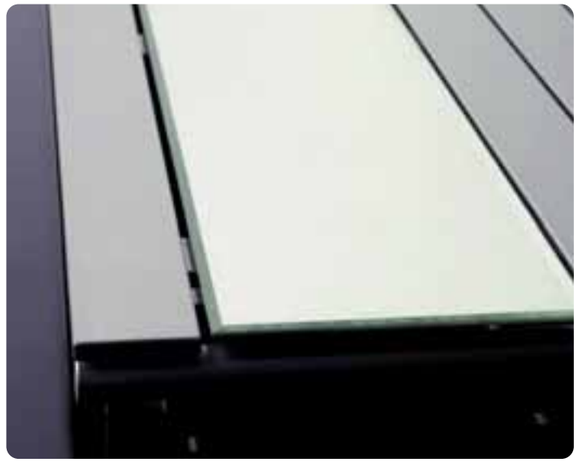

- **Kolektory poziome:** okrągłe Ø 30
- **Panele pionowe:** prostokątne 8 x 70 mm
- **Lustro:** o szerokości 220 mm
- **Wykonanie:** stal niskowęglowa lakierowana proszkowo,
- **Kolory standardowe:** biały RAL 9003, antracyt RAL 7016
- **Uchwyty montażowe:** w zestawie z grzejnikiem
- **Inne informacje:** możliwość wykonania wymiarów niestandardowych

KOLOR – Dostępne w kolorach specjalnych oraz RAL
6 LAT – Gwarancja
95°C – Temperatura maksymalna
4 bar – Maksymalne ciśnienie
Dostępna wersja elektryczna
Dostępna wersja wodno-elektryczna
Dostępna wersja pozioma
Dodatkowe wieszaki

- **Rodzaje podłączeń:** strona 182-183

Standardowe podłączenia — Rodzaje podłączeń dolnych

- **Rekomendowane zestawy zaworów** szczegóły strona 179-180

Zawór osiowy — Zawór prosty — Zawór kątowy — Zawór zespolony

6+2 GWARANCJA — Dodatkowe 2 lata gwarancji przy zakupie zaworów